Насос для бассейна JET POOL HCP550 UNIPUMP

Насосы для бассейна · Артикул 66305 · Серия JET POOL HCP

UNIPUMP
Насосное оборудование

1. Обзор

Насос для бассейна JET POOL HCP – центробежный одноступенчатый самовсасывающий поверхностный насос с предфильтром для перекачивания и предварительной фильтрации воды в системах водоподготовки плавательных бассейнов и циркуляции воды (совместно с фильтровальной и нагревательной установкой) в системах гидромассажа, СПА, водных аттракционов. Насос может быть установлен выше уровня воды.
При выборе насоса из серий JET POOL HCP рекомендуется учитывать требуемую производительность, мощность, напор и другие характеристики, соответствующие вашим потребностям и размеру бассейна.

Основные данные

Присоединительный размер вход / выход, дюйм	1½"/1½"
Максимальная мощность, Вт	550
Максимальный напор, м	12
Максимальная производительность, м3/ч	13,8
Максимальная производительность, л/мин	230
Максимальная высота всасывания, м	7
Максимальная температура перекачиваемой жидкости, °C	+1...+50
Гарантия, мес	12

2. Гидравлические характеристики

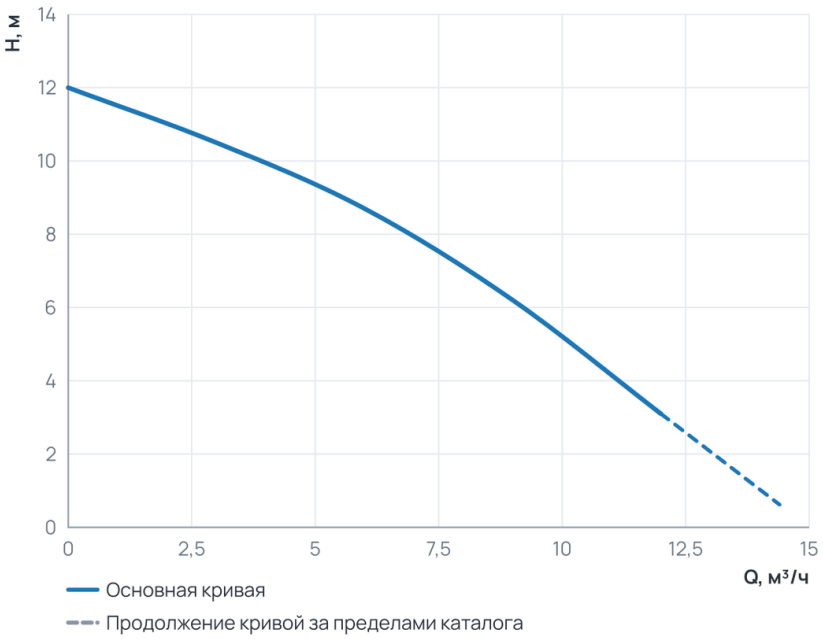

Рабочий диапазон

Подача Q	0 ... 12 м³/ч
Напор H	3,1 ... 12 м

Пунктир на диаграмме — продолжение кривой за пределами каталога производителя.

3. Технические данные

Общие сведения

Тип	Насос для бассейна	Серия	JET POOL HCP
Гарантия, мес	12		

Гидравлические данные

Максимальный напор, м	12	Максимальная производительность, м3/ч	13,8
Максимальная производительность, л/мин	230		

Перекачиваемая среда

Максимальная температура перекачиваемой жидкости, °C	+1...+50

Материалы

Материал корпуса	Полипропилен	Материал обмотки статора	медь
Материал рабочего колеса	PPO-GF20		

Монтаж и присоединение

Вес, кг	9,1	Длина, мм	497
Высота, мм	198	Ширина, мм	250
Длина электрокабеля, м	1,5	Диаметр подключения, мм	50
Максимальная высота всасывания, м	7	Присоединительный размер вход / выход, дюйм	1½"/1½"

Электродвигатель

Параметры электросети	~230В; 50Гц	Максимальная мощность, Вт	550
Максимальная мощность, кВт	0,55	Частотное регулирование двигателя	нет

4. Габаритные размеры

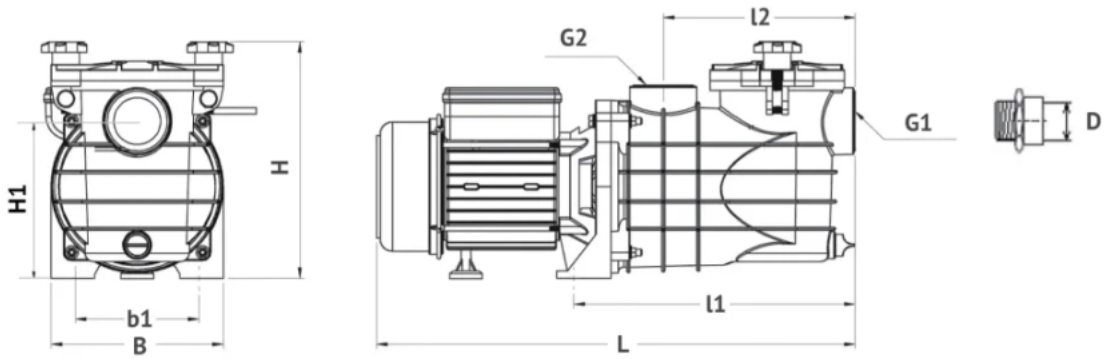

Таблица размеров

Модель	*Артикул*	*Габаритные и установочные размеры, мм*								*G1/G2, дюйм*	*D*, мм*
		L	*l1*	*l2*	*H*	*H1*	*B*	*b1*	*d*		
JET POOL HCP 180	70866	436	258	176	217	144	158	113,5	9,5	1½"	50
JET POOL HCP 250	91009	436	258	176	217	144	158	113,5	9,5	1½"	50
JET POOL HCP 370	43309	436	258	176	217	144	158	113,5	9,5	1½"	50
JET POOL HCP 550	66305	497	302	204	250	170	198	136	8,6	1½"	50
JET POOL HCP 750	12153	497	302	204	250	170	198	136	8,6	1½"	50
JET POOL HCP 1100	17998	497	302	204	250	170	198	136	8,6	1½"	50
JET POOL HCP 1500	80788	558	312	220	313	212	216	150	16,1	2"	63

** Внутренний диаметр ниппеля, соответствующий наружному диаметру присоединяемого трубопровода*

5. Данные для заказа

Наименование	Насос для бассейна JET POOL HCP550 UNIPUMP
Артикул	66305
Производитель (марка)	UNIPUMP
Серия	JET POOL HCP
Вид оборудования	Насосы для бассейна
Вес, кг	9,1
Гарантия, мес	12

6. Документация

Разрешительные документы

- Декларация о соответствии 2

Прочее

- 3i967g34x1o27icevv4fmlisv8k92rfj
- Sertifikat-sootvetstviya-EAS
- Deklaratsiya-o-sootvetstvii

Документы прилагаются к товару — в карточке товара и в архиве документов для тендера.